ОГШ 50–1.06.06.00.005

Перв. примен.

Справ. ?

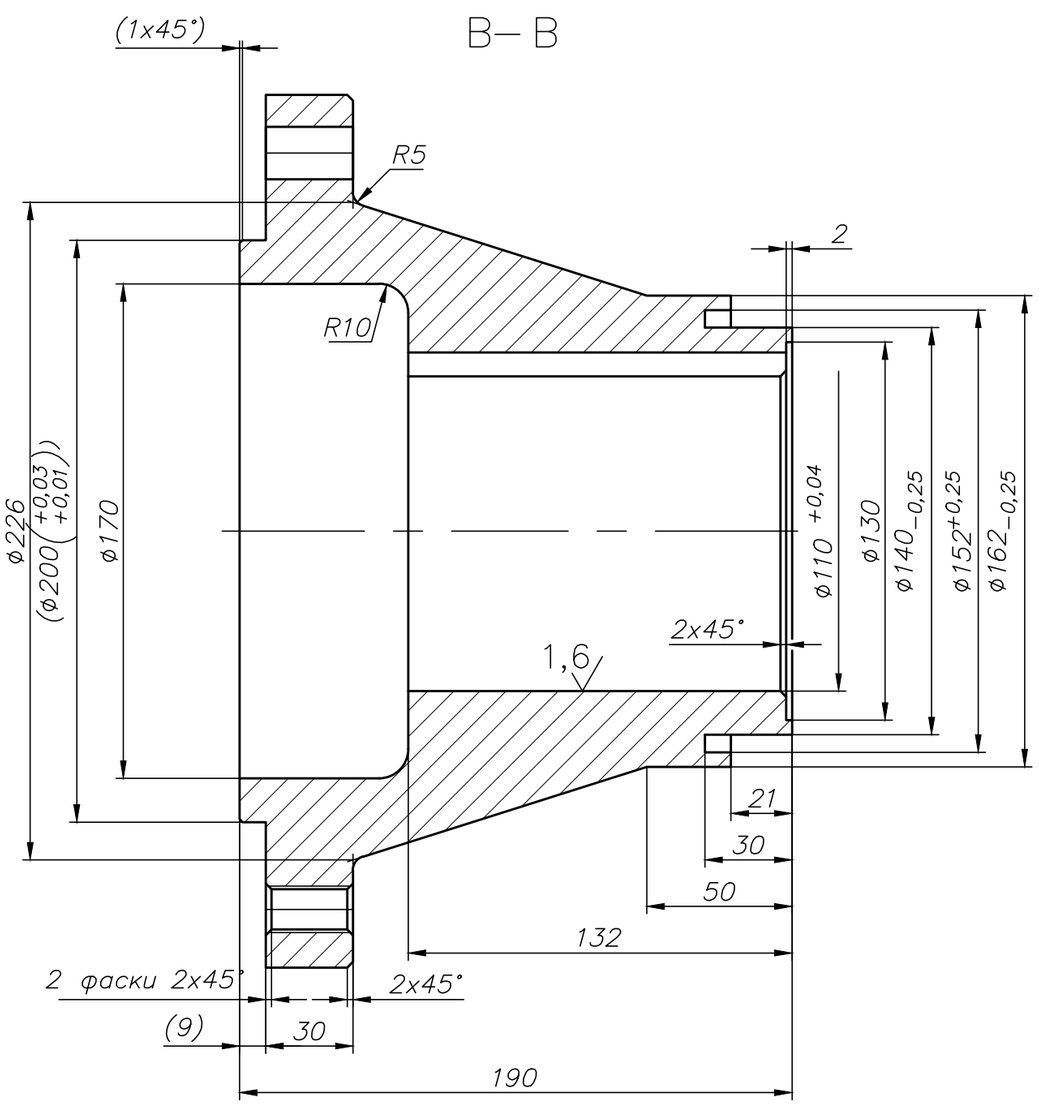

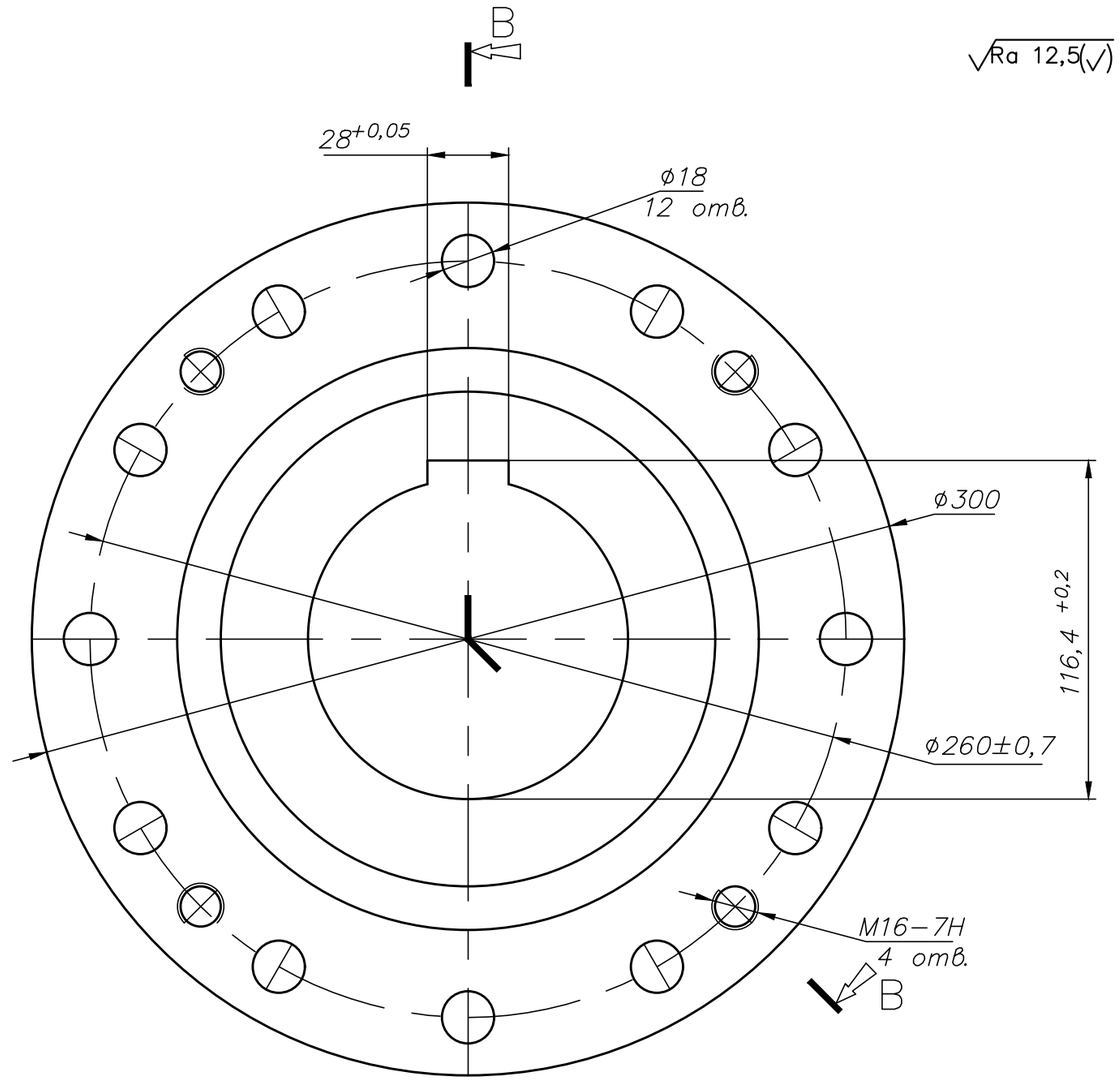

Ra 12,5(√)

1. Размеры в скобках – после сборки.
2. H14, h14, ±IT14/2.

					ОГШ 50–1.06.00.005			
Изм.	Лист	? докум.	Подп.	Дата	Фланец	Лит.	Масса	Масштаб
Разраб.		Гавриленко						1:2
Пров.		Кадацкая				Лист	Листов 1	
Т. контр.								
					Заготовка ОГШ50–1.06.05.000			
Н. контр.								
Утв.								

Подп. и дата | Инв. ? дубл. | Взам. инв. ? | Подп. и дата | Инв. ? подл.

Копировал | Формат А3